Mast für BBHA 9120 K
Mast for BBHA 9120 K

Beschreibung:

Der AM BBHA 9120 K Antennenmast ist speziell an die Bedürfnisse der BBHA 9120 K angepasst. Das in dem Mast montierte Horn kann stufenlos in einer Höhe von 0.9 m bis 1.8 m variiert werden und sowohl in der Polarisation als auch in der Neigung eingestellt werden. Die Polarisation besitzt eine Rastung in 45 Grad Schritten. Die Neigung ist zwischen 0 und 20 Grad stufenlos einstellbar.

Zur einfachen Handhabung des Mastes steht dieser auf 4 Lenkrollen, von denen 2 Stück gebremst sind. Auf das Untergestell können durch Montage einer Platte auch Geräte, wie z.B. Verstärker gestellt werden, um kurze Kabelwege zu ermöglichen.

Description:

The AM BBHA 9120 K antenna mast is specially adapted to the needs of the BBHA 9120 K horn. The horn mounted in the mast can be locked at a height of 0.9 m to 1.8 m and can be adjusted in both polarisation and tilt. The polarisation ring has a detent in 45 degree increments. The tilt is infinitely adjustable between 0 and 20 degrees.

For easy handling the mast comes with 4 wheels, two of them are equipped with a brake. By mounting a plate, devices such as amplifiers can be placed directly under the horn to allow short cable routes.

Technische Daten:		***Specifications:***
Gesamt Höhenverstellbereich:	0.9 m – 1.85 m	*Overall height adjustment:*
Polarisationsdrehung der Antenne:	Endless in 45 deg steps	*Polarisation Rotation of Antenna:*
Neigung der Antenne	0 – 20 deg	*Tilt of Antena:*
Adapter-Ring für Antenne	Ø 780 mm x 6 mm	*Adapter Ring for Antenna:*
Erforderliche Montagewerkzeuge:	5 mm Inbus 10 mm Inbus	*Required Assembly tools:*
Material:	Aluminium	*Material:*
Stellfläche:	1.2 m x 1.8 m	*Floor Space:*
Gesamthöhe:	2.5 m	*Height:*
Gewicht:	~ 35 kg	*Weight:*

Distributed by: Reliant EMC LLC, +1 408 916 - 5750, info@reliantemc.com, www.reliantemc.com

1001.040118

Montageanleitung - Zusammenbau
Assembly Instruction - Main Assembly

Hinweis:
Der AM BBHA 9120 K Antennenmast wird zerlegt geliefert und muss vor Verwendung zusammengebaut werden.

Es wird empfohlen, den Zusammenbau mit min. 2-3 Personen durchzuführen!

Comment:
The AM BBHA 9120 K antenna mast is delivered disassembled and must be mounted before use.

It is recommended to assemble with at least 2-3 people!

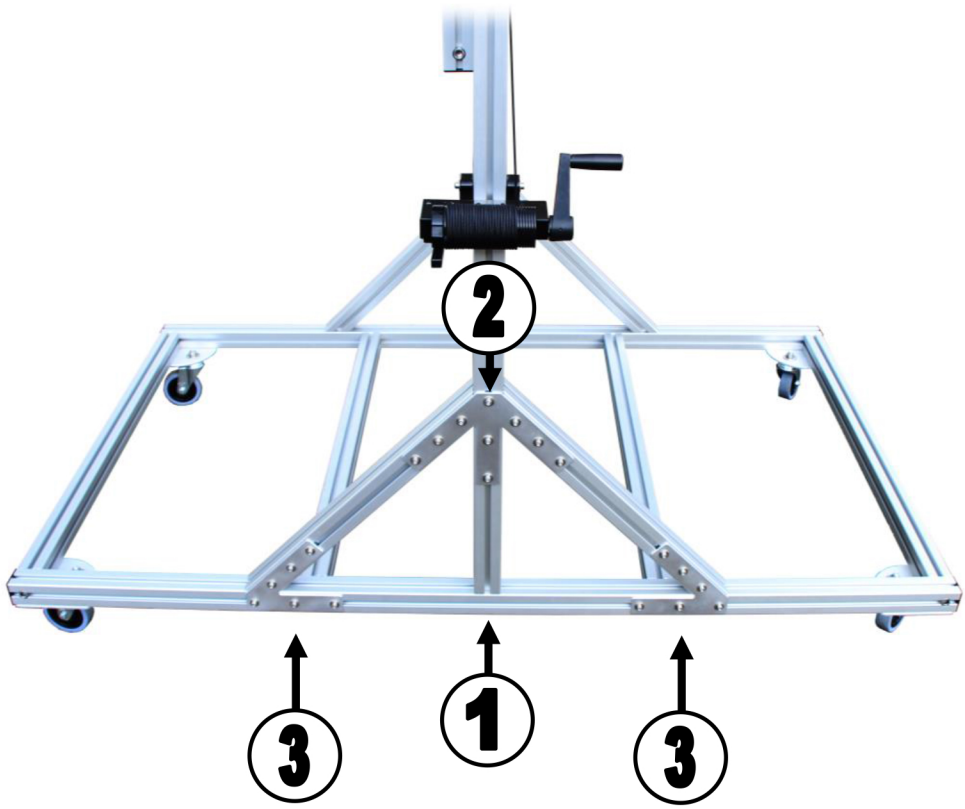

Als erstes muss das Grundgestell mit dem Rahmen verschraubt werden. Achten Sie hierbei darauf, dass der Schlitten nicht klemmt. Kurbeln Sie den Schlitten bis ganz nach unten und ziehen Sie erst dann die Schrauben fest!

1

First, the base frame must be bolted to the frame. Make sure that the carriage does not get stuck. Drive the carriage down to the very bottom and then tighten the screws!

Schrauben Sie nun das vormontierte Dreieck am Rahmen fest.

2

Now screw the preassembled triangle to the frame.

Zuletzt schrauben Sie das Dreieck am Grundgestell fest. Kurbeln Sie nun den Schlitten mehrfach hoch und runter und überprüfen Sie, ob sich dieser leicht bewegt!

3

Finally, screw the triangle to the base frame. Now drive the carriage up and down several times and check if it moves effortlessly!

Distributed by: Reliant EMC LLC, +1 408 916 - 5750, info@reliantemc.com, www.reliantemc.com

1001.040118

Montageanleitung für BBHA 9120 K
Assembly Instruction for BBHA 9120 K

1.

Bringen Sie den Schlitten in eine angenehme Montageposition (ca. 1 m Höhe) und stellen Sie die Neigungsrahmen in eine vertikale Position.

Move the carriage to a comfortable mounting position (about 1m high) and set the tilt frame to a vertical position.

2.

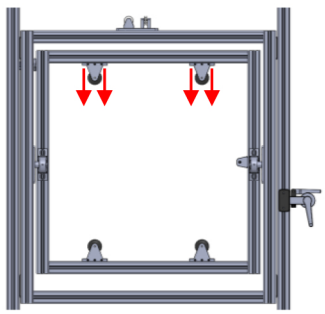

Lösen Sie die beiden Schrauben an den oberen Rollen so, dass sich diese leicht entlang des Profils verschieben lassen.

Loosen the two screws on the upper rollers so that they can be easily moved along the profile.

3.

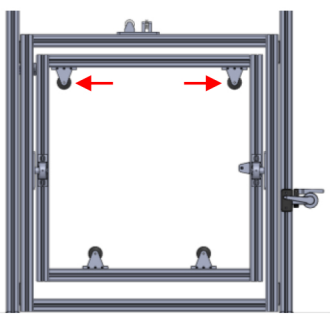

Schieben Sie die beiden oberen Rollen soweit wie möglich nach außen.

Push the two upper rollers outwards as far as possible.

4.

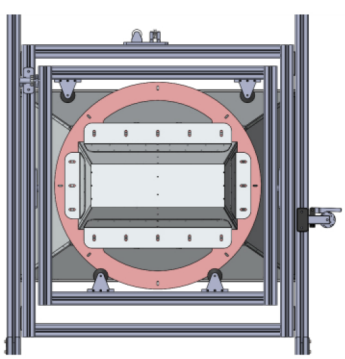

Heben Sie mit min. 2-3 Personen die Antenne mit montiertem Ring in die unteren Rollen.

Lift with min. 2-3 people the antenna with mounted ring in the lower rollers.

Distributed by: Reliant EMC LLC, +1 408 916 - 5750, info@reliantemc.com, www.reliantemc.com

1001.040118

5.

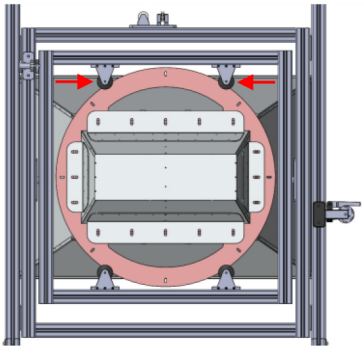

Schieben Sie nun die oberen Rollen nach Innen, sodaß der Ring von den Rollen gehalten und geführt wird.

Now push the upper rollers inwards to guide and bear the ring.

6.

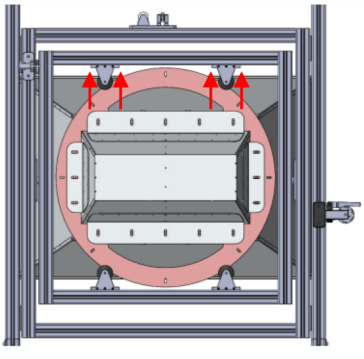

Schrauben Sie zum Schluss die Schrauben der Rollen wieder fest. Beginnen Sie mit der inneren Schraube. Beachten Sie bitte, dass die Rollen keinen Druck auf den Ring ausüben und dieser sich leicht drehen lässt.

Finally tighten the screws of the rollers. Start with the inner screw. Please note that the rollers exert no pressure on the ring and it can be turned easily.

Distributed by: Reliant EMC LLC, +1 408 916 - 5750, info@reliantemc.com, www.reliantemc.com